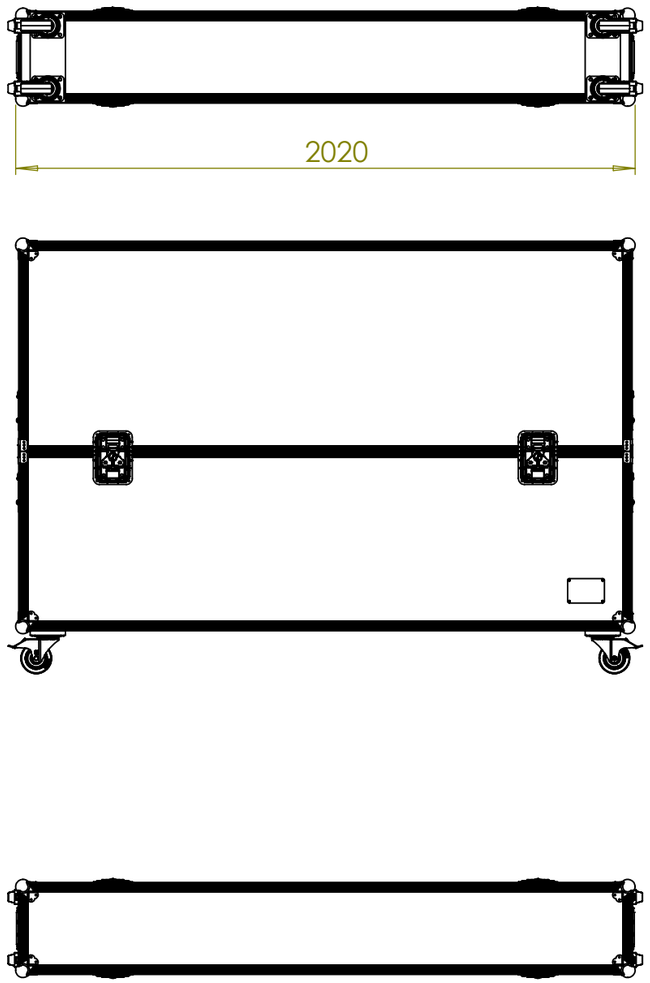

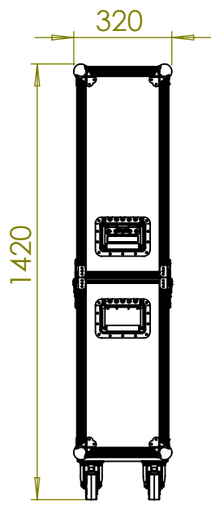

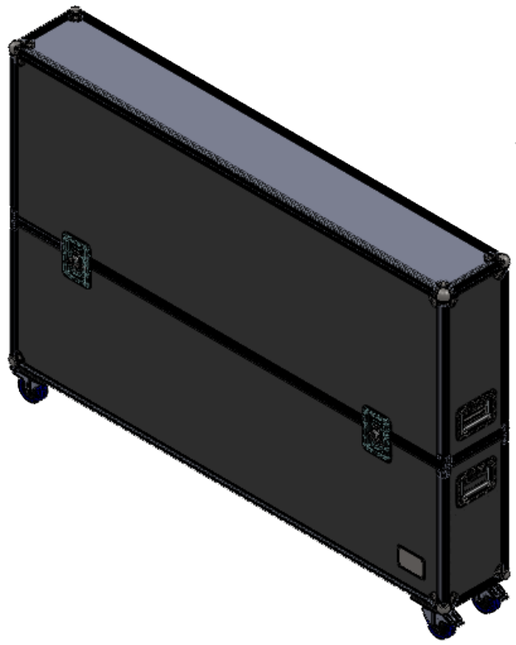

WENN NICHT ANDERS DEFINIERT: BEMASSUNGEN SIND IN MILLIMETER OBERFLÄCHENBESCHAFFENHEIT: TOLERANZEN: LINEAR: WINKEL:	OBERFLÄCHENGÜTE:				ENTGRATEN UND SCHARFE KANTEN BRECHEN	ZEICHNUNG NICHT SKALIEREN	ÄNDERUNG
	NAME	SIGNATUR	DATUM			BENENNUNG:	
GEZEICHNET						M322.190.01 MonLines MTC085B Display Transportcase 66 - 85Zoll	
GEPRÜFT							
GENEHMIGT							
PRODUKTION							
QUALITÄT				WERKSTOFF:		ZEICHNUNGSNR.	A3
		STÄRKE: mm		GEWICHT: 70667.91g		MASSSTAB:1:20	BLATT 1 VON 3

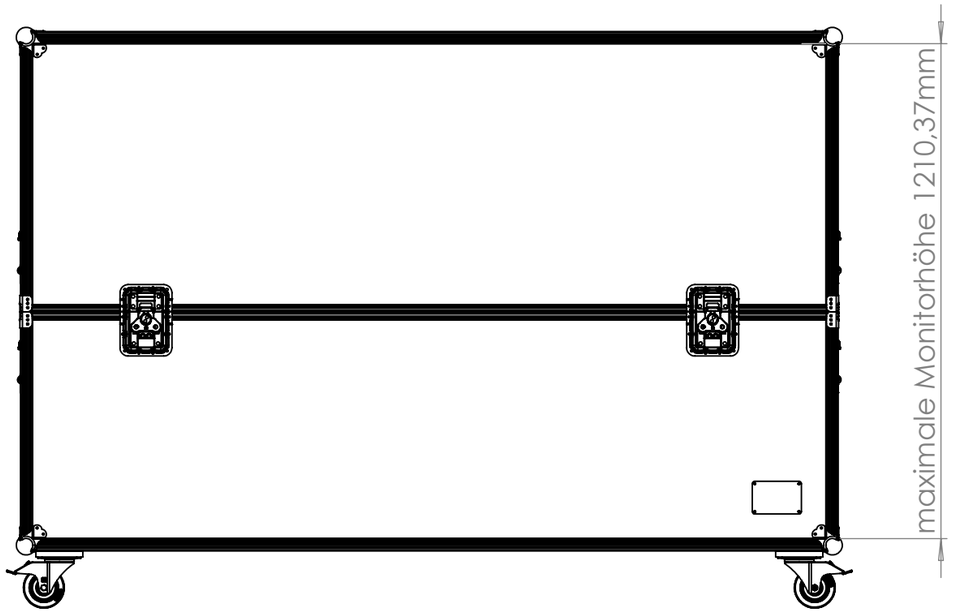

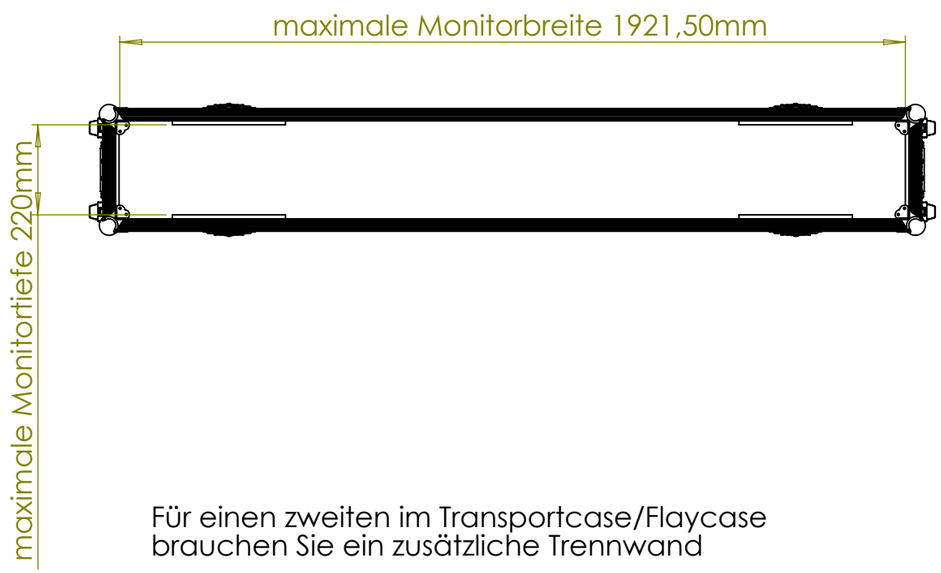

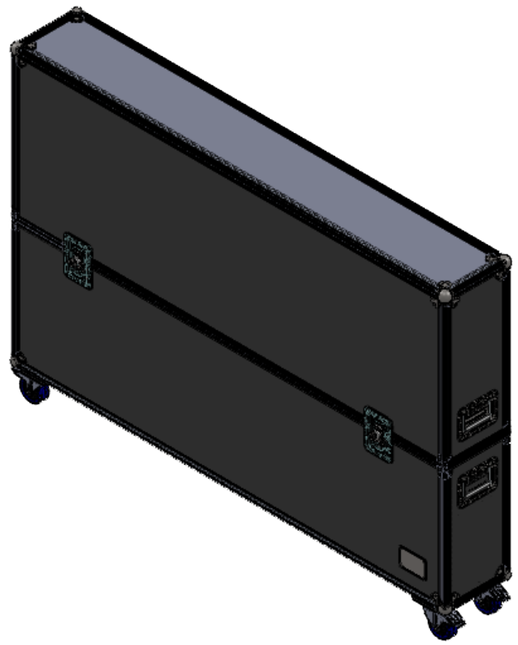

Für einen zweiten im Transportcase/Flaycase
brauchen Sie ein zusätzliche Trennwand

WENN NICHT ANDERS DEFINIERT: BEMASSUNGEN SIND IN MILLIMETER OBERFLÄCHENBESCHAFFENHEIT: TOLERANZEN: LINEAR: WINKEL:	OBERFLÄCHENGÜTE:			ENTGRATEN UND SCHARFE KANTEN BRECHEN	ZEICHNUNG NICHT SKALIEREN	ÄNDERUNG
	NAME	SIGNATUR	DATUM		BENENNUNG:	
GEZEICHNET					M322.190.01 MonLines MTC085B Display Transportcase 66 - 85Zoll	
GEPRÜFT						
GENEHMIGT						
PRODUKTION						
QUALITÄT				WERKSTOFF:	ZEICHNUNGSNR.	A3
		STÄRKE: mm		GEWICHT: 70667.91g	MASSSTAB:1:15	BLATT 2 VON 3