# MLS032B

Motorisierter TV Einbaulift zum integrieren in Möbel

Motorized Monitor lift stand for installation in furnitures.

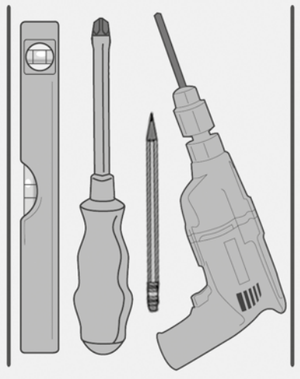

| G | H | I | J | K | L | M | N | O | P |
|---|---|---|---|---|---|---|---|---|---|
| (x1) | (x1) | (x1) | (x16) | (x2) | M6x12 (x12) | M10x20 (x4) | (x4) | 4mm (x1) | 6mm (x1) |

| Q | R | M-A | M-B | M-C | M-D | M-E | M-F | M-G |
|---|---|---|---|---|---|---|---|---|
| (x1) | (x1) | M6x14 (x4) | M8x16 (x4) | M6x30(x4) | M8x35 (x4) | (x4) | (x4) | (x4) |

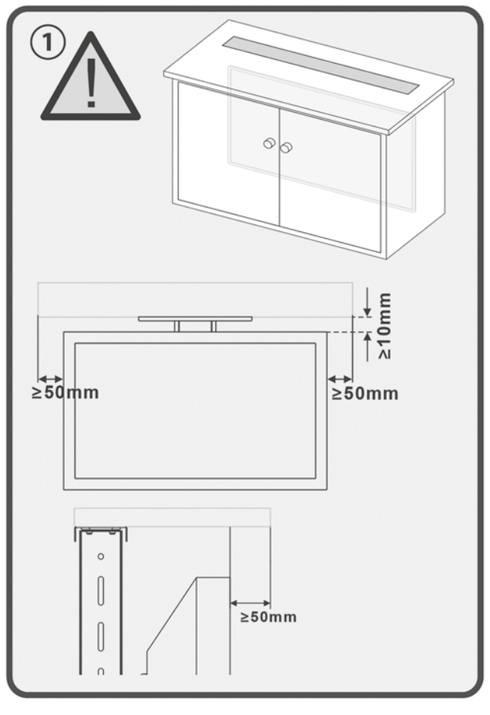


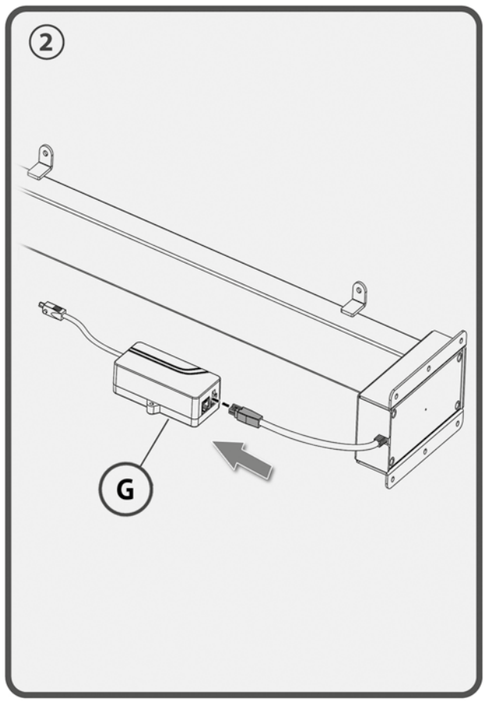


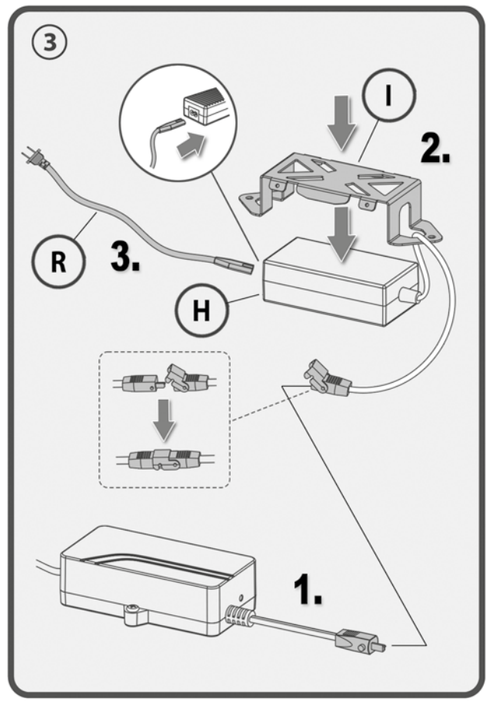


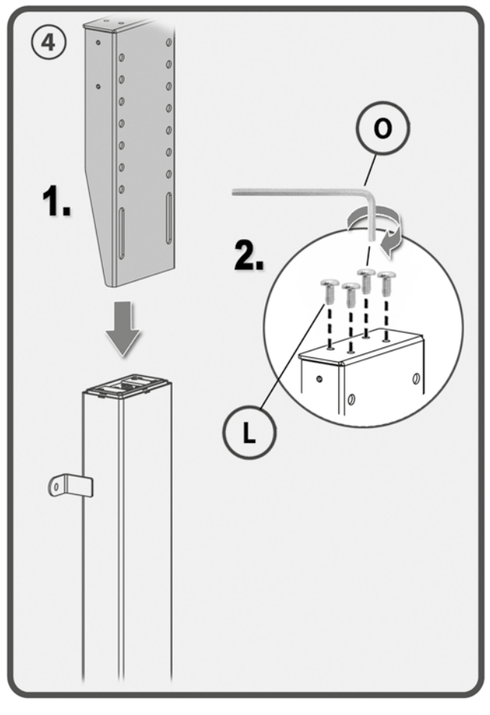


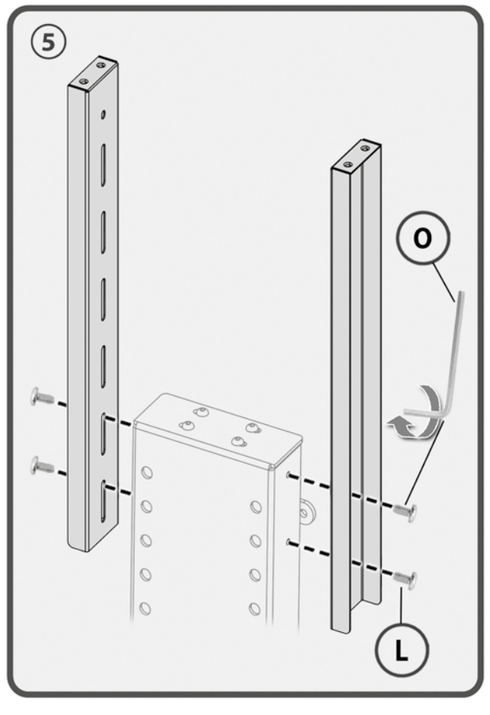


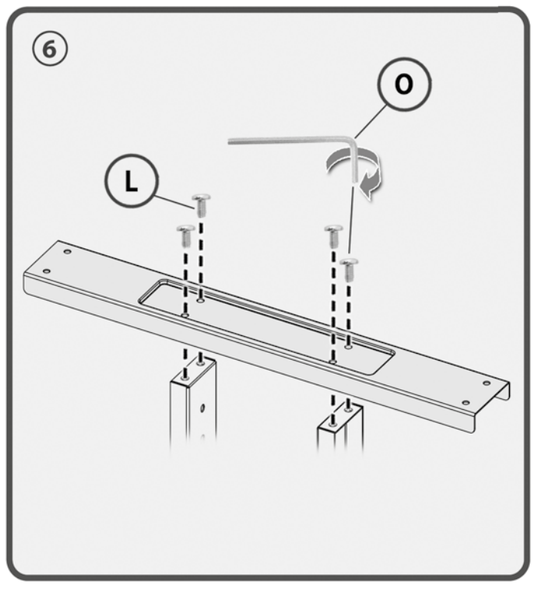


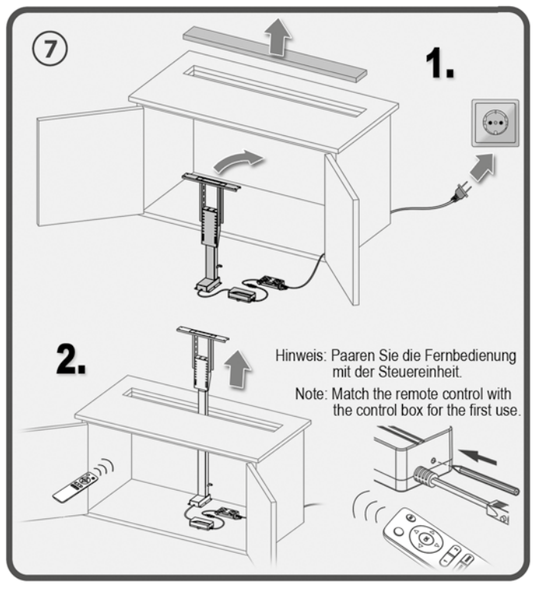


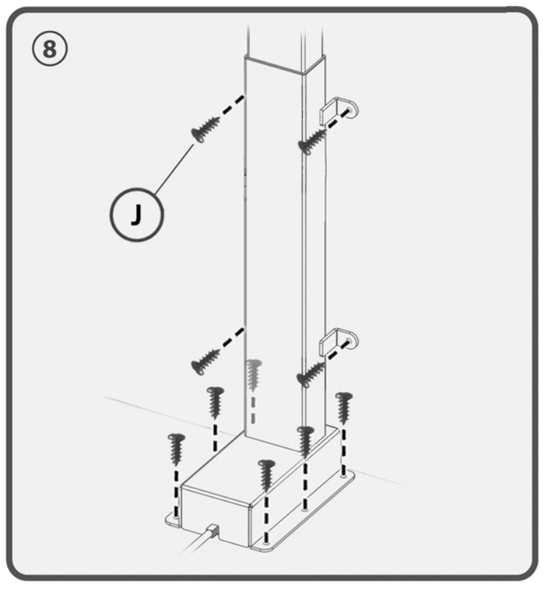


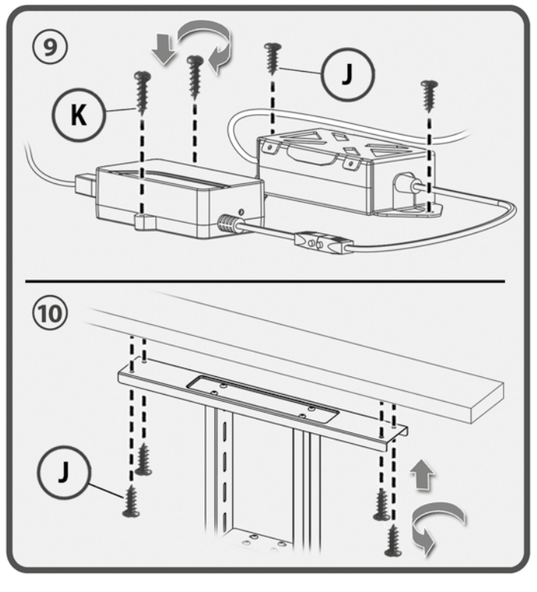


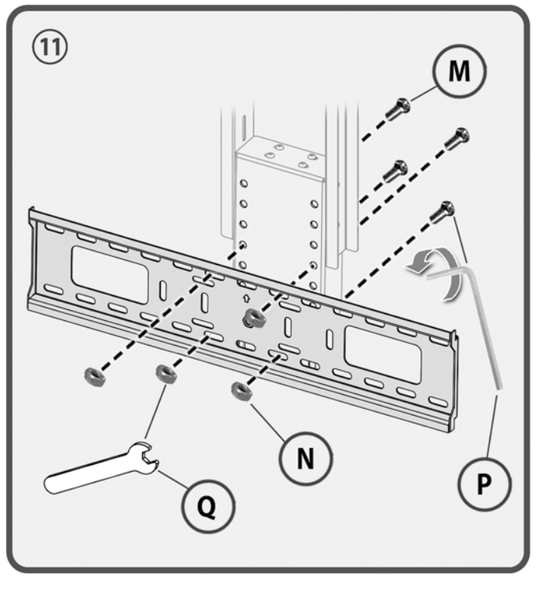


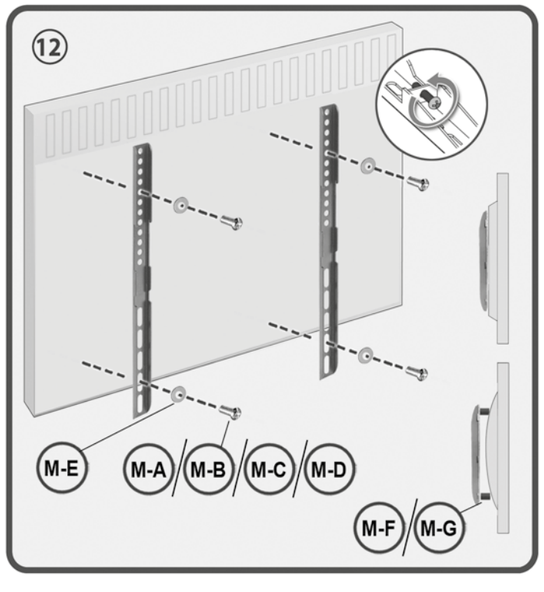


Montageanleitung
Assembly Instructions
Instructions de montage
Návod pro montáž
Instrucciones de montaje
Montaje Rehberi
Montageanleitung
Assembly Instructions
Montagehandleiding
Montering svejledning
Asennusohje
Montaje Instrukcija
Montaje instrukcija
Montaje instrukcija
Montering svejledning
Montering sanvisning
Οδηγία συναρμολόγησης
Montering sanvisning
Montaje instrukcija
Montaje instrukcija
Montaje instrukcija