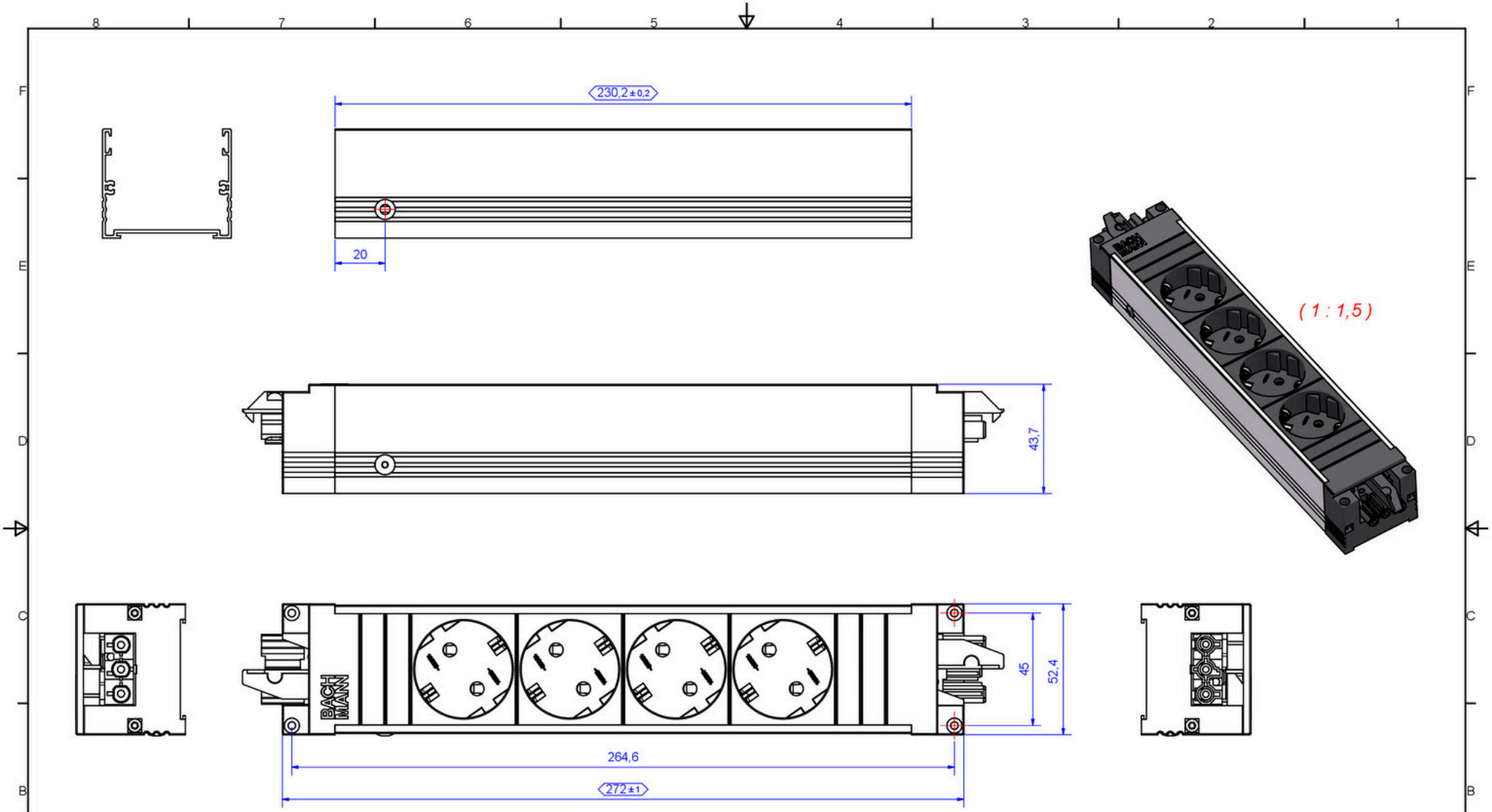

Werkstoff / Material: Siehe Einzelteile / look at the single parts	Gewicht / Weight:	Oberfläche / Surface: Siehe Einzelteile / look at the single parts	
	Bezeichnung / Title: STEP STEP ALU 4xCEE7/3 GST18		
Datum / Name: Gezeichnet / Drawn: 2022/9/19 HY; Kontrolliert / Examined: 19/09/2022 ZhaoMing; Freigabe / Released: 19/09/2022 HY	Zeichg Nr / Draw-No: B01793300BA04		
BACH MANN	Art Nr: 906.18802	Maßstab / Scale: 1 : 1	Format / Draw.-Size: A2 / Blatt / Sheet: 1

Stelle / Place | Änderungen / Changes | Datum / Date | Name / Name

Weitergabe sowie Vervielfältigung dieses Dokuments, Verwertung und Mitteilung seines Inhalts verboten, soweit nicht ausdrücklich gestattet. Zuwiderhandlungen verpflichten zu Schadenersatz. Alle Rechte für den Fall der Patent-, Gebrauchsmuster- oder Geschmacksmustereintragung vorbehalten.

The reproduction, distribution and utilization of this document as well as the communication of its contents to others without express authorization is prohibited. Offenders will be held liable for the payment of damages. All rights reserved in the event of the grant of a patent, utility model or design.

本文未经许可不得转让及翻印，不允许引用或转载其内容，违者必纠，并须赔偿损失。保留专利及实用新型的所有权。